ZL180 1 2 3 4 5 6 7 • ZLJ24 1 2 3 4 8

1

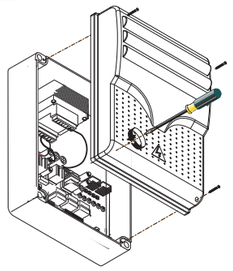

2

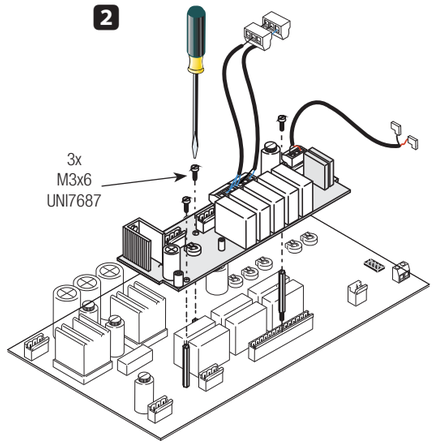

3

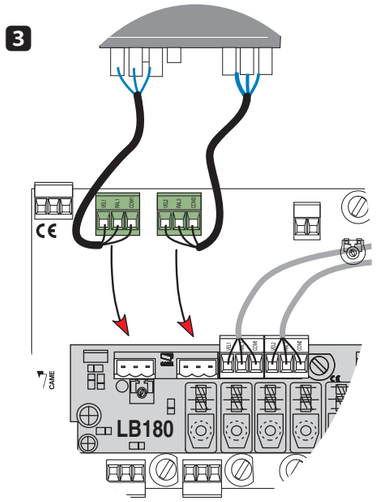

4

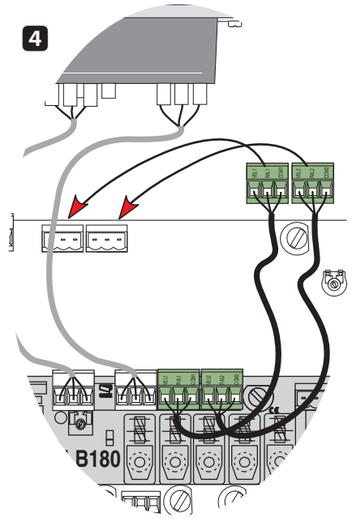

5

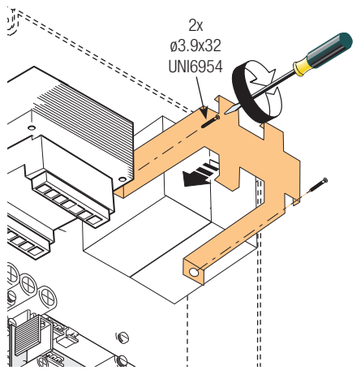

6

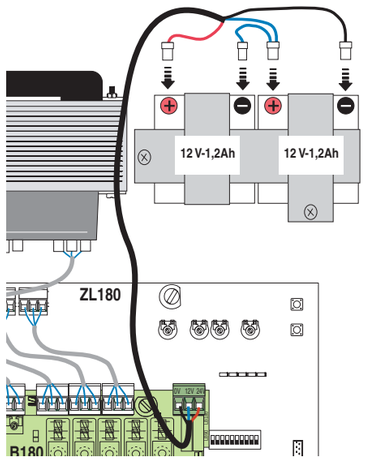

7

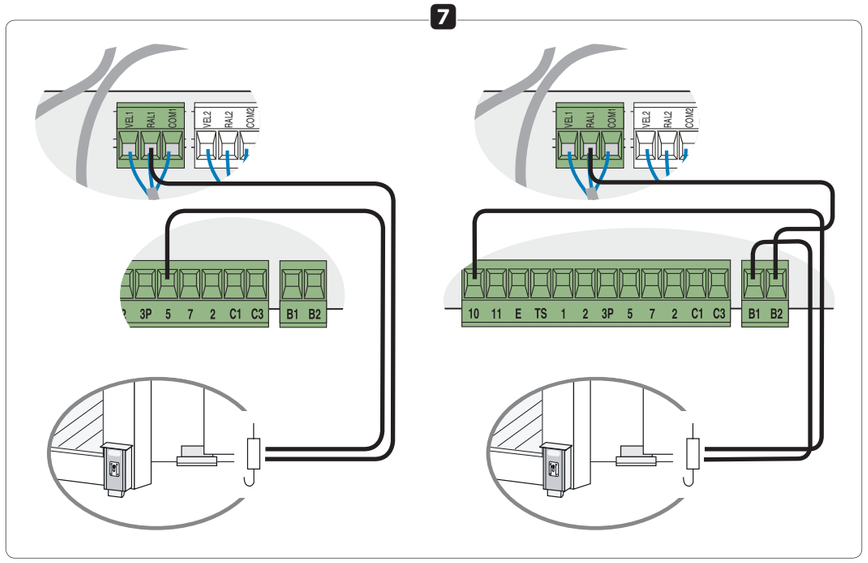

8

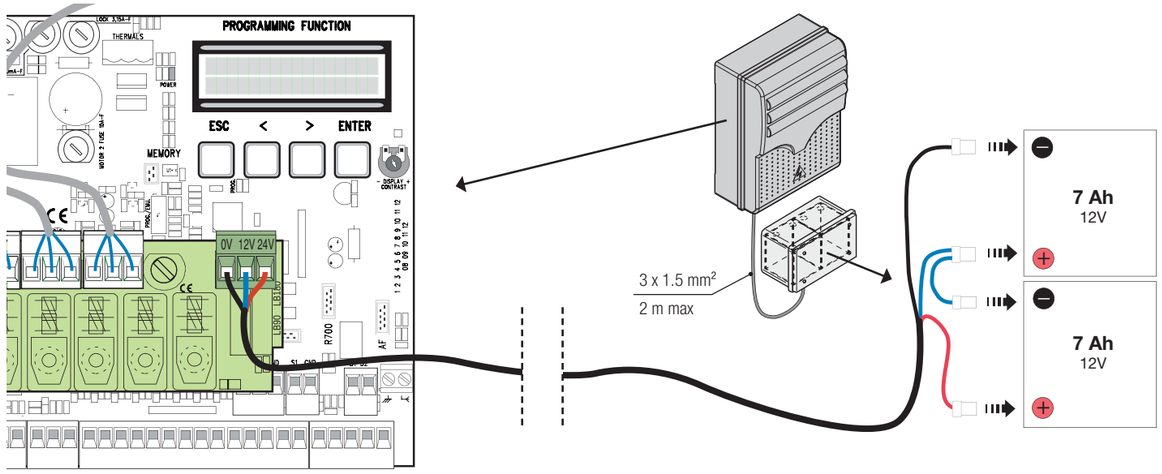

A

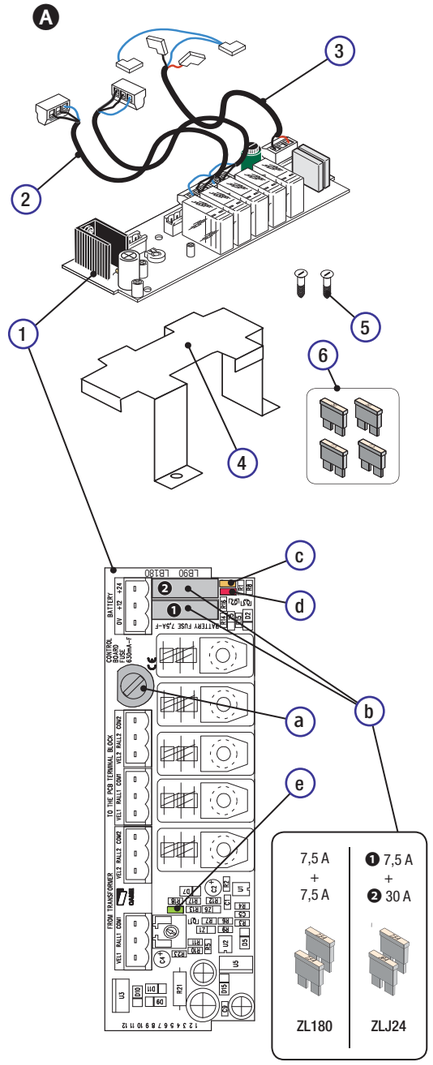

CAME

LB180

CE

IT	Italiano
EN	English
FR	Français
DE	Deutsch
ES	Español
NL	Nederlands
PT	Portugues
PL	Polski
RU	Русский
HU	Magyar
HR	Hrvatska
UK	Українська

www.came.com

CAMEGROUP

319U24 - ver. 3.0 - 01/2013

IT

Scheda elettronica per il funzionamento in emergenza di motoriduttori a 24 V DC, comandati da schede ZL180 o ZLJ24; in presenza di alimentazione normale, esegue la ricarica delle batterie.

Ⓐ Composizione articolo

① - Scheda LB180
- ⓐ - Fusibile scheda 630 mA
- ⓑ - Innesti fusibili batterie
- ⓒ - Led giallo: funzionamento a batterie
- ⓓ - Led rosso: batterie scariche
- ⓔ - Led verde: tensione di linea presente

② - Cavo collegamento alle schede
③ - Cavo collegamento alle batterie
④ - Staffa portabatterie
⑤ - Viti fissaggio staffa portabatterie
⑥ - Fusibili lamellari da 7.5 e 30 A

NB Colore cavi: rosso = ⊕ / nero = ⊖

⚠ Prima di qualsiasi operazione su quadri o automazioni, togliere la tensione di linea.

Le batterie rappresentate non sono fornite da Came.

6 ZL180 - Per aumentare il numero di manovre assistite, è necessario installare delle batterie da 7 Ah su adeguato contenitore esterno (per esempio l'articolo Came 119RIR156), come per ZLJ24.

7 ZL180 - Ricollegare la serratura, se presente. Il morsetto RAL1 deve essere quello della scheda ZL180.

8 ZLJ24 - Il fissaggio delle batterie in adeguato contenitore esterno e il cavo di collegamento (NON FORNITI) devono essere adattati dall'installatore, a seconda delle esigenze.

Dati tecnici

Tipo	LB180
Assorbimento a riposo (mA)	160
Tensione di carica 24 V (V)	27
Corrente di carica max (mA)	150

Dichiarazione CE - Came Cancelli Automatici S.p.A. dichiara che questo dispositivo è conforme ai requisiti essenziali e alle altre disposizioni pertinenti stabilite dalla direttiva 2006/95/CE. *Codice di riferimento per richiedere una copia conforme all'originale: DDC L Z003.*
Dismissione e smaltimento - Prima di procedere è sempre opportuno verificare le normative specifiche vigenti nel luogo d'installazione. I componenti dell'imballo (cartone, plastiche, etc.) sono assimilabili ai rifiuti solidi urbani e possono essere smaltiti senza alcuna difficoltà, semplicemente effettuando la raccolta differenziata per il riciclaggio. Altri componenti (schede elettroniche, batterie dei trasmettitori, etc.) possono invece contenere sostanze inquinanti. Vanno quindi rimossi e consegnati a ditte autorizzate al recupero e allo smaltimento degli stessi. **NON DISPERDERE NELL'AMBIENTE!**
I dati e le informazioni indicate in questo manuale sono da ritenersi suscettibili di modifica in qualsiasi momento e senza obbligo di preavviso.

GB

Control board for operation of 24 VDC gear motors in emergency mode, controlled by ZL180 or ZLJ24 boards. If there is a normal power supply, the batteries are charged.

Ⓐ Composition of article

① - LB180 board
- ⓐ - 630 mA board fuse
- ⓑ - Battery fuse sockets
- ⓒ - Yellow LED: battery operation
- ⓓ - Red LED: low batteries
- ⓔ - Green LED: mains voltage present

② - Connection cable to the boards
③ - Connection cable to the batteries
④ - Battery holder bracket
⑤ - Battery holder bracket fixing screws
⑥ - 7.5 and 30 A plug-in fuses

N.B. Colour of cables: red = ⊕ / black = ⊖

⚠ Before any operation on boards or operators, disconnect the mains voltage.

The batteries shown are not supplied by Came.

6 ZL180 - In order to increase the number of assisted manoeuvres, it is necessary to install 7 Ah batteries on a suitable external container (for example Came article 119RIR156), as for the ZLJ24.

7 ZL180 - Reconnect the lock, if present. The RAL1 terminal must be from the ZL180 board.

8 ZLJ24 - The fastening of the batteries in a suitable external container and the connection cable (NOT SUPPLIED) must be adapted by the installation technician as required.

Technical data

Type	LB180
Current draw when idle (mA)	160
Charging voltage 24 V (V)	27
Charging current max (mA)	150

Declaration CE - Came Cancelli Automatici S.p.A. declares that this device complies with the essential requirements and other relevant provisions established in Directive 2006/95/EC. *Reference code for requesting a true copy: DDC L Z003.*
Decommissioning and disposal - Before proceeding, it is always advisable to check specific regulations in force in the place of disposal. Packaging components (cardboard, plastic etc) can be disposed of together with normal household waste without any difficulty, by simply separating the different types of waste and recycling them. Other components (circuit boards, transmitter batteries etc.), on the other hand, may contain pollutants. They should therefore be removed and handed over to companies authorised to recover and recycle them. **DISPOSE OF PROPERLY!**
The data and information provided in this manual are subject to change at any time without prior notice.

FR

Carte électronique pour le fonctionnement en mode secours de motoréducteurs à 24 V DC, commandés par des cartes ZL3180 ou ZLJ24 ; en cas d'alimentation normale, il effectue la recharge des batteries.

Ⓐ Composition article

① - Carte LB180
- ⓐ - Fusible carte 630 mA
- ⓑ - Branchements fusibles batteries
- ⓒ - Led jaune : fonctionnement par batteries
- ⓓ - Led rouge : batteries déchargées
- ⓔ - Led verte : présence de courant

② - Câble de connexion aux cartes
③ - Câble de connexion aux batteries
④ - Support porte-batteries
⑤ - Vis de fixation du support porte-batteries
⑥ - Fusibles à lamelle de 7,5 et 30 A

NB : couleur des câbles rouge = ⊕ / noir = ⊖

⚠ Mettre hors tension avant toute intervention sur les tableaux ou les automatismes.

Les batteries représentées ne sont pas fournies par la société Came.

6 ZL180 - Pour augmenter le nombre de manœuvres assistées, il faut installer des batteries de 7 Ah sur un boîtier externe approprié (ex. : l'article Came 119RIR156), comme pour ZLJ24.

7 ZL180 - Rebrancher l'éventuelle serrure. La borne RAL1 doit être celle de la carte ZL180.

8 ZLJ24 - La fixation des batteries dans un boîtier externe spécifique et le câble de connexion (NON FOURNIS) doivent être modifiés par l'installateur en fonction des exigences.

Données techniques

Type	LB180
Absorption au repos (mA)	160
Tension de charge 24 V (V)	27
Courant de charge max. (mA)	150

Déclaration CE - Came Cancelli Automatici S.p.A. déclare que ce dispositif est conforme aux exigences essentielles et aux dispositions pertinentes établies par la directive 2006/95/CE. *Code de référence pour demander une copie conforme à l'original : DDC L Z003.*
Mise au rebut et élimination - Avant d'effectuer ces opérations, il est toujours recommandé de vérifier les normes spécifiques en vigueur sur le lieu d'installation. Les composants de l'emballage (carton, plastiques, etc.) sont assimilables aux déchets urbains solides et peuvent être éliminés sans aucune difficulté, en procédant tout simplement à la collecte différenciée pour le recyclage. D'autres composants (cartes électroniques, batteries des émetteurs, etc.) peuvent par contre contenir des substances polluantes. Il faut donc les désinstaller et les remettre aux entreprises autorisées à les récupérer et à les éliminer. **NE PAS JETER DANS LA NATURE !**
Les données et les informations contenues dans ce manuel sont susceptibles de subir des modifications à tout moment et sans aucun préavis.

DE

Steckmodul für den Notbetrieb von 24V DC Antrieben, die über die Steuerung ZL180 bzw. ZLJ2 4 gesteuert werden; bei vorhandener Netzspannung, werden die Batterien aufgeladen.

Ⓐ Bestandteile des Artikels

① - Steckmodul LB180
- ⓐ - Sicherung Steckmodul 630 mA
- ⓑ - Steckplätze für Batteriensicherungen
- ⓒ - gelbe LED: Notbetrieb mit Batterien
- ⓓ - rote LED: Batterien leer
- ⓔ - grüne LED: Netzstrom vorhanden

② - Kabel für den Anschluss an die Steuerung
③ - Kabel für den Anschluss der Batterien
④ - Batteriehalterung
⑤ - Befestigungsschrauben für Batteriehalterung
⑥ - Feinsicherungen 7.5 und 30 A

Hinweis: Farben der Drähte: rot = ⊕ / schwarz = ⊖

⚠ Vor Eingriffen jeglicher Art an den Steuerungen bzw. Antrieben, Stromzufuhr unterbrechen.

Die abgebildeten Batterien sind nicht im Lieferumfang enthalten.

6 ZL180 - Um die Anzahl der im Notbetrieb durchgeführten Betriebszyklen zu erhöhen, müssen, wie für ZLJ14 in einem geeigneten Außengehäuse (z.B. der Came-Artikel 119RIR156) 7A-Batterien hinzugefügt werden.

7 ZL180 - Schloss wieder anschließen, sofern vorhanden. An die Klemme RAL1 muss die Steuerung ZL180 angeschlossen werden.

8 ZLJ24 - Die Montage der Batterien in einem geeigneten Außengehäuse (NICHT IM LIEFERUMFANG INBEGRIFFEN) muss je nach Anforderung vom Montagefachmann angepasst werden.

Technische Daten

Typ	LB180
Stromaufnahme im Standby (mA)	160
Ladespannung 24 V (V)	27
Ladestrom max. (mA)	150

Herstellererklärung CE - Die Came Cancelli Automatici S.p.A. bestätigt, dass dieses Gerät den grundlegenden Anforderungen und entsprechenden Bestimmungen der Richtlinie 2006/95/EG entspricht. *Artikel-Nr. um eine dem Original entsprechende Kopie anzufordern: DDC L Z003.*
Abbau und Entsorgung - Vor der Entsorgung ist es empfehlenswert, sich über die am Installationsort geltenden Vorschriften zu informieren. Die Bestandteile der Verpackung (Pappe, Kunststoff usw.) können getrennt gesammelt mit dem normalen Hausmüll entsorgt werden. Weitere Bestandteile (Platinen, Handsenderbatterien usw.) können Schadstoffe enthalten. Sie müssen dementsprechend entfernt und in zugelassenen Fachbetrieben entsorgt werden. **NICHT IN DIE UMWELT GELANGEN LASSEN!**
Die in dieser Anleitung angegebenen Daten und Informationen können jederzeit, ohne Vorankündigung abgeändert werden.

ES

Tarjeta electrónica para el funcionamiento de emergencia de motorreductores con 24 V DC, accionados por tarjetas ZL180 o ZLJ24, en presencia de alimentación normal, realiza la recarga de las baterías.

Ⓐ Composición artículo

① - Tarjeta LB180
- ⓐ - Fusible tarjeta 630 mA
- ⓑ - Conexión fusible baterías
- ⓒ - Led amarillo: funcionamiento con baterías
- ⓓ - Led rojo: baterías descargadas
- ⓔ - Led verde: tensión de línea presente

② - Cable conexión a las tarjetas
③ - Cable conexión a las baterías
④ - Pletina portabaterías
⑤ - Tornillos fijación pletina portabaterías
⑥ - Fusibles de láminas de 7.5 y 30 A

NOTA: Color cables: rojo = ⊕ / negro = ⊖

⚠ Antes de cualquier tipo de operación en cuadros o automatizaciones, quitar la tensión de línea.

Las baterías representadas no son suministradas por Came.

6 ZL180 - Para aumentar el número de maniobras asistidas, es necesario instalar baterías de 7 Ah en una caja externa adecuada (por ejemplo el artículo Came 119RIR156), como para ZLJ24.

7 ZL180 - Volver a conectar la cerradura, si presente. El borne RAL1 debe ser el de la tarjeta ZL180.

8 ZLJ14 - La fijación de las baterías en la caja externa adecuada y el cable de conexión (NO SUMINISTRADOS) deben ser adaptados por el instalador de acuerdo a las exigencias.

Datos técnicos

Tipo	LB180
Absorción en reposo (mA)	160
Tensión de carga 24 V (V)	27
Corriente de carga máx (mA)	150

Declaración CE - Came Cancelli Automatici S.p.A. declara que este dispositivo cumple con los requisitos esenciales y con las demás disposiciones pertinentes establecidas por las directivas 2006/95/CE. *Código de referencia para pedir una copia de conformidad con el documento original: DDC L Z003.*
Desguace y reciclado - Antes de operar es siempre conveniente verificar las normativas específicas vigentes en el lugar donde se efectuará la instalación Los componentes del embalaje (cartón, plástico, etc.) son asimilables a los deshechos sólidos urbanos y pueden eliminarse sin dificultad efectuando la recogida diferenciada para el sucesivo reciclaje de dichos materiales. Otros componentes (tarjetas electrónicas, baterías de emisores, etc.) podrían contener sustancias contaminantes. Se deben quitar de los equipos y entregar a las empresas autorizadas para la recuperación y el reciclado de los mismos. **¡NO DISEMINAR EN EL MEDIOAMBIENTE!**
Los datos y las informaciones contenidas en este manual pueden ser modificados en cualquier momento sin obligación de preaviso.

NL

Elektronische kaart voor de noodwerking van motoren op 24 V DC, bestuurd door ZL180 of ZLJ24 kaarten. Bij normale voeding laadt ze batterijen op.

Ⓐ Samenstelling artikel

① - Kaart LB180
- ⓐ - Zekering kaart 630 mA
- ⓑ - Aansluitingen zekeringen batterijen
- ⓒ - Gele led: werking op batterijen
- ⓓ - Rode led: batterijen leeg
- ⓔ - Groene led: netstroom aanwezig

② - Kabel voor aansluiting aan kaarten
③ - Kabel voor aansluiting aan batterijen
④ - Beugel batterijhouder
⑤ - Bevestigingsschroeven voor beugel batterijhouder
⑥ - Steekzekeringen van 7.5 en 30 A

N.B.: Kleur kabels: rood = ⊕ / zwart = ⊖

⚠ Alvorens met bedieningspanelen of automatiseringen aan de slag te gaan, dient u de netstroom uit te schakelen.

De weergegeven batterijen worden niet door Came meegeleverd.

6 ZL180 - Om het aantal gestuurde be wegingen te verhogen, moeten batterijen va n 7 Ah op een geschikte externe houder (bijvoorbeeld die van Came, 119RIR156) worden geïnstalleerd, net als voor ZLJ24.

7 ZL180 - Sluit opnieuw de afsluiting aan, indien van toepassing. De klem RAL1 moet die van de kaart ZL180 zijn.

8 ZLJ24 - De bevestiging van de batterijen in een geschikte externe houder en de aansluitkabel (BEIDE NIET MEEGELEVERD) moeten door de installateur en volgens de vereisten aangepast worden.

Technische gegevens

Type	LB180
Verbruik in ruststand (mA)	160
Laadspanning 24 V (V)	27
Laadstroom max (mA)	150

Verklaring CE - Came Cancelli Automatici S.p.A. verklaart hierbij dat de apparatuur voldoet aan de essentiële vereisten en andere ter zake doende voorschriften van de richtlijn 2006/95/EG. *Referentiecode om een exemplaar van de handleiding aan te vragen: DDC L Z003.*
Ontmantelen en slopen - Voordat u dit doet, dient u altijd de voorschriften terzake te controleren die gelden in het land van installatie. De verpakkingselementen (karton, plastic, enzovoort) worden ingedeeld als normaal stedelijk afval en moeten alleen worden gescheiden voor de recyclage. Andere componenten zoals elektronische kaarten, zenderbatterijen, enzovoort kunnen vervuilende stoffen bevatten. Lever deze in bij erkende afvalbedrijven voor de verwerking van schadelijk afval. **VERVUIL HET MILIEU NIET MET AFVAL!**
De in deze gebruiksaanwijzing vermelde gegevens en informatie kunnen op elk ogenblik en zonder verplichting tot waarschuwing vooraf worden gewijzigd.

PT

Placa electrónica para o funcionamento em emergência de motorredutores a 24 V DC, comandados por placas ZL180 ou ZLJ24; na presença de alimentação normal, efectue a recarga das baterias.

Ⓐ Composição dos artigos

① - Placa LB180
- ⓐ - Fusível da placa 630 mA
- ⓑ - Conexões fusíveis de baterias
- ⓒ - Led amarelo: funcionamento com baterias
- ⓓ - Led vermelho: baterias descarregadas
- ⓔ - Led verde: tensão de alimentação presente

② - Cabos de ligação das placas
③ - Cabos de ligação das baterias
④ - Suporte porta-baterias
⑤ - Parafusos de fixação de suporte porta-baterias
⑥ - Fusíveis laminares de 7.5 e 30 A

NB Cor dos cabos: vermelho = ⊕ / preto = ⊖

⚠ Antes de intervir nos quadros ou automatizações, desligue a tensão de rede.

As baterias representadas não são fornecidas pela Came.

6 As baterias representadas não são fornecidas pela Came.

6 ZL180 - Para aumentar o número de manobras assistidas, é preciso instalar baterias de 7 Ah numaadequada caixa externa (por exemplo: artigo Came 119RIR156), como para ZLJ24.

7 ZL180 - Ligue novamente a fechadura, se presente. O terminal RAL1 deve ser o da placa ZL180.

8 ZLJ24 - A fixação das baterias numa caixa externa adequada e o cabo de ligação (NÃO FORNECIDOS) devem ser adaptados pelo instalador, de acordo com as necessidades.

Dados técnicos

Tipo	LB180
Absorção em repouso (mA)	160
Corrente de carga 24 V (V)	27
Corrente de carga máx (mA)	150

Declaração CE - Came Cancelli Automatici S.p.A. declara que este dispositivo respeita os requisitos essenciais e outras disposições pertinentes estabelecidas pela Directiva 2006/95/CE. *Código de referência para requerer uma cópia idêntica ao original: DDC L Z003.*
Desmantelamento e eliminação - Antes de proceder é sempre oportuno verificar as normas específicas vigentes no local da instalação. Os componentes da embalagem (papelão, plástico, etc.) podem ser considerados resíduos sólidos urbanos e podem ser eliminados sem qualquer dificuldade, simplesmente efectuando a colecta selectiva para sua reciclagem. Outros componentes (placas electrónicas, baterias de transmissores, etc.) contrariamente podem conter substâncias poluentes. Portanto, devem ser retirados e entregues às empresas autorizadas pela recuperação e eliminação dos mesmos. **NÃO DEIXAR NO AMBIENTE!**
Os dados e as informações indicadas neste manual devem ser considerados susceptíveis de alterações a qualquer momento e sem obrigação de prévio aviso.

PL

Karta elektroniczna umożliwiająca funkcjonowanie awaryjne siłowników 24 V DC, sterowanych przez centrale ZL180 lub ZLJ24; w obecności normalnego zasilania, karta dokonuje ładowania baterii..

Ⓐ Elementy składowe produktu

① - Karta LB180
- ⓐ - Bezpiecznik karty 630 mA
- ⓑ - Gniazdo bezpiecznika baterii
- ⓒ - Dioda led żółta: działanie na baterie
- ⓓ - Dioda led czerwona: baterie rozładowane
- ⓔ - Dioda led zielona: obecność napięcia sieciowego

② - Przewód podłączenia do płyt
③ - Przewód podłączenia do baterii
④ - Uchwyt wsporny baterii
⑤ - Śruby do mocowania uchwytu wspornego baterii
⑥ - Bezpieczniki płytkowe 7.5 i 30 A

NB Kolor przewodów: czerwony = ⊕ / czarny = ⊖

⚠ Przed wykonaniem jakiejkolwiek pracy przy centrali lub automatyce, należy odłączyć zasilanie sieciowe.

Przedstawione baterie nie są dostarczane przez spółkę Came.

6 ZL180 - Aby zwiększyć liczbę dostępnych manewrów, jest konieczne zainstalować baterie o pojemności 7 Ah wodpowiedniej obudowie zewnętrznej (na przykład produkt Came 119RIR156), jak dla centrali ZLJ24.

7 ZL180 - Podłączyć ponownie zamek, jeśli jest obecny. Zacisk RAL1 musi być zaciskiem centrali ZL180.

8 ZLJ24 - Montaż baterii w odpowiedniej obudowie zewnętrznej oraz przystosowanie przewodu połączeniowego (NIE DOŁĄCZONE), w zależności od potrzeb, muszą być wykonane przez instalatora.

Dane techniczne

Typ	LB180
Pobór prądu w stanie spoczynku (mA)	160
Napięcie ładowania 24 V (V)	27
Prąd ładowania maks. (mA)	150

Deklaracja CE - Came Cancelli Automatici S.p.A. deklaruje, że niniejsze urządzenie jest zgodne z podstawowymi wymogami i odnośnymi przepisami, ustalonymi przez Dyrektywę 2006/95/WE. *Kod niezbędny dla otrzymania kopii zgodnej z oryginałem: DDC L Z003.*
Złomowanie - Przed przystąpieniem do złomowania, zawsze należy zapoznać się z regulacjami prawnymi dotyczącymi danego rodzaju materiału obowiązującymi w miejscu instalacji. Elementy opakowania (karton, plastik, itd.), są przyjmowane ze stałymi odpadami miejskimi i mogą być likwidowane bez żadnej trudności, wykonując selektywną zbiórkę odpadów do ponownego przerobu. Inne elementy (płyty elektroniczne, przekaźniki, itd.), mogą natomiast zawierać substancje zanieczyszczające. Należy je więc usunąć i oddać do zakładów wyspecjalizowanych do ich przetworzenia. **NIE PORZUCAĆ W ŚRODOWISKU!**
Producent zastrzega sobie prawo wprowadzania zmian bez wcześniejszego powiadomienia.

RU

Плата аварийного питания приводов =24 В, управляемых блоком управления ZL180 или ZLJ24; при наличии сетевого электропитания осуществляет подзарядку аккумуляторов.

Ⓐ Основные компоненты изделия

① - Плата LB180
- ⓐ - Предохранитель платы, 630 мА
- ⓑ - Предохранители аккумуляторов
- ⓒ - Желтый светодиодный индикатор: работа от аккумуляторов
- ⓓ - Красный светодиодный индикатор: аккумуляторы заряжены
- ⓔ - Зеленый светодиодный индикатор: наличие сетевого электропитания

② - Кабели подключения к плате управления
③ - Кабель подключения к аккумуляторам
④ - Держатель аккумуляторов
⑤ - Саморезы для крепления держателя аккумуляторов
⑥ - Ножевые предохранители номиналом 7,5 или 30 А

Важное примечание! Цвета проводов: красный = ⊕ / черный = ⊖

⚠ Перед проведением каких-либо настроек, регулировок или подключений в блоках управления или автоматике необходимо отключить сетевое электропитание.

Аккумуляторы, изображенные на рисунке, не входят в комплект поставки Came.

6 ZL180 - Для увеличения количества рабочих циклов, выполняемых за счет аккумуляторов, необходимо установить аккумуляторы 7 Ач в подходящем наружном корпусе (например, артикул Came 119RIR156), как для ZLJ24.

7 ZL180 - Подключите электрозамок, при его наличии. Клемма RAL1 предназначена для подключения платы блока управления ZL180.

8 ZLJ24 - Крепление аккумуляторов в надлежащем наружном корпусе и кабель подключения (НЕ ВХОДЯТ В КОМПЛЕКТ ПОСТАВКИ) должны быть адаптированы установщиком с учетом конкретных условий применения.

Технические характеристики

Тip	LB180
Потребление в режиме ожидания (мА)	160
Зарядное напряжение 24В (В)	27
Зарядный ток макс. (мА)	150

Декларация CE - Cancelli Automatici S.p.A. заявляет, что это устройство соответствует основным требованиям и положениям, установленным Директивой 2006/95/CE. *Код для запроса копии, соответствующей оригиналу: DDC L Z003.*
Утилизация отходов - Утилизацию необходимо проводить в соответствии с действующим законодательством местности, в которой производилась эксплуатация изделия. Упаковочные компоненты (картон, пластмасса и т.д.) — твердые отходы, утилизируемые без каких-либо специфических трудностей. Необходимо просто разделить их так, чтобы они могли быть переработаны. Другие компоненты (электрические монтажные платы, элементы питания дистанционного управления и т.д.) могут содержать опасные отходы. Они должны передаваться компаниям, имеющим лицензию на их переработку. **НЕ ЗАГРЯЗНЯЙТЕ ОКРУЖАЮЩУЮ СРЕДУ!**
Все данные и информация, содержащиеся в этой инструкции, могут быть изменены в любое время и без предварительного уведомления.

HU

Elektronikus panel a ZL180 vagy ZLJ24 vezérlésekkel működő motoros hajtóműveknek áramszünet esetén való működtetéséhez, 24 V DC; a rendes áramellátás során feltölti az akkumulátorokat.

Ⓐ Alkatrészek

① - LB180 panel
- ⓐ - 630 mA-es panel biztosíték
- ⓑ - Akkumulátor biztosíték foglalatok
- ⓒ - Sárga LED: akkumulátoros működés
- ⓓ - Piros LED: akkumulátorok lemerültek
- ⓔ - Zöld LED: van hálózati áramellátás

② - A vezérléseket bekötő kábel
③ - Az akkumulátorokat bekötő kábel
④ - Akkumulátor-tartó kengyel
⑤ - Akkumulátor-tartó kengyel rögzítő csavarjai
⑥ - 7.5 és 30 A-es biztosítékok

Figyelem! A kábelek színe: piros = ⊕ / fekete = ⊖

⚠ Bármely művelet elvégzése előtt áramtalanítsa a vezérléseket vagy az automatikát.

Az ábrázolt akkumulátorokat a Came nem szállítja.

6 ZL180 - A panel segítségével elvégezhető mozgatások számának növeléséhez a 7 Ah-es akkumulátorokat kell felszerelni egy megfelelő külső dobozba (például a Came 119RIR156 sz. terméke), mint a ZLJ24 esetében.

7 ZL180 - Kösse be újra a zárat, ha van. A RAL1-es kapocs a ZL180 vezérlés kapcsa legyen.

8 ZLJ24 - A megfelelő külső dobozban elhelyezett akkumulátorok rögzítését és a bekötő kábelt (NEM TARTOZÉK) a felszerelést végző szakembernek igény szerint kell kialakítania.

Műszaki adatok

Tipus	LB180
Áramfelvétel alapállásban (mA)	160
Töltőfeszültség 24 V (V)	27
Töltőáram max (mA)	150

Nyilatkozat CE - A Came Cancelli Automatici S.p.A. kijelenti, hogy a jelen készülék megfelel a 2006/95/EK irányelv alkalmazható részeiben megállapított alapvető követelményeknek és vonatkozó előírásoknak. *Hivatkozási kódszám az eredetivel megegyező másolat igényléséhez: DDC L Z003.*
Szétszerelés és semlegesítés - Mindig ellenőrizze az érvényes helyi előírások speciális rendelkezéseit. A csomagolás elemei (kartonpapír, műanyag stb.) a lepülési szilárd hulladékokhoz hasonlóan, a szelektív hulladékgyűjtés keretében selejtezhetők. Más alkatrészek (elektronikus panelek, távkapcsolók elemei stb.) környezetszennyező anyagokat tartalmazhatnak. Ezeket ezért le kell szerelni és az összegyűjtésükre szakosodott vállalatok telepein leadni. **KERULNI KELL A KÖRNYEZETBE JUTÁSÁT!**
A jelen kézikönyvben található adatok és információk bármikor és előzetes figyelmeztetés nélkül módosíthatók.

HR

Elektronička kartica za rad u nuždi za motoreduktore na 24 V DC, upravljane putem kartica ZL180 ili ZLJ24; u prisustvu normalnog napajanja, vrši punjenje baterija.

Ⓐ Sastav artikla

① - Kartica LB180
- ⓐ - Osigurač za karticu 630 mA
- ⓑ - Priključci za osigurače baterija
- ⓒ - Žuta LED dioda: rad na baterije
- ⓓ - Crvena LED dioda: baterije su prazne
- ⓔ - Zelena LED dioda: prisutan je linijski napon

② - Kablovi za priključak na kartice
③ - Kablovi za priključak na baterije
④ - Nosač baterija
⑤ - Pričvrsni vijci za nosač baterija
⑥ - Plosnati osigurači od 7,5 i 30 A

Napomena: Boja kabela crvena = ⊕ / crna = ⊖

⚠ Iskopčati linijski napon prije bilo kakvog zahvata na električnim pločama ili automatikama.

Came ne isporučuje prikazane baterije.

6 ZL180 - Da bi se omogućio veći broj podržanih manevara, potrebno je postaviti baterije od 7 Ah u odgovarajuću vanjsku kutiju (primjerice artikl Came 119RIR156), kao i za ZLJ24.

7 ZL180 - Ponovno spojiti bravu, ako je ugrađena. Stezaljka RAL1 mora biti ona na kartici ZL180.

8 ZLJ24 - Instalater mora prilagoditi pričvršćivanje baterija u odgovarajuću vanjsku kutiju i priključni kabel (KOJI NISU ISPORUČENI) prema potrebama.

Tehnički podaci

Tip	LB180
Apsorpcija u mirovanju (mA)	160
Napon punjenja 24 V (V)	27
Struja punjenja max (mA)	150

Izjava CE - CAME Cancelli Automatici S.p.A. izjavljuje da je ovaj uređaj u skladu s bitnim zahtjevima i drugim odgovarajućim odredbama iz Direktive 2006/95/EZ. *U zahtjevu za prijepis sukladan s izvornikom navesti šifru: DDC L =Z003.*
Prestanak uporabe i zbrinjavanje - Prije zbrinjavanja uvijek je preporučljivo provjeriti specifične važeće propise u mjestu ugradnje. Sastavni dijelovi ambalaže (karton, plastika i dr.) smatraju se krutim komunalnim otpadom i njihovo zbrinjavanje ne predstavlja poteškoće zahvaljujući odvojenom prikupljanju otpada za reciklažu. Ostali dijelovi (elektroničke kartice, baterije daljinskih upravljača i dr.) mogu sadržavati onečišćujuće tvari. Stoga se moraju ukloniti i predati ovlaštenim poduzećima za skupljanje i zbrinjavanje takvog otpada. **NE BACAJTE U OKOLIŠ!**
Podaci i informacije navedeni u ovom priručniku podložni su izmjenama u bilo kojem trenutku bez obveze prethodne obavijesti.

UK

Електронна плата для забезпечення аварійної роботи приводів = 24 В, керованих блоками управління ZL180 або ZLJ24. За наявності напруги живлення в мережі відбувається зарядка акумуляторів.

Ⓐ Деталі виробу

① - Плата LB180
- ⓐ - Запобіжник плати 630 мА
- ⓑ - Роз'єми для запобіжників акумуляторів
- ⓒ - Жовтий світлодіодний індикатор: живлення від акумулятору
- ⓓ - Червоний світлодіодний індикатор: акумулятор розряджений
- ⓔ - Зелений світлодіодний індикатор: живлення від мережі

② - Провід підключення до плат
③ - Провід підключення до акумуляторів
④ - Кронштейн-тримач для акумуляторів
⑤ - Гвинти кріплення кронштейна-тримача акумуляторів
⑥ - Плоскі запобіжники на 7,5 й 30 А

Важливо! Кольори проводів: червоний = ⊕ / чорний = ⊖

⚠ Перш ніж розпочати будь-які роботи на електроустаткуванні або в автоматичній системі, відключіть електричну напругу.

Описані в даній інструкції акумулятори не поставляються компанією Came.

6 *ZL180 - Для збільшення кількості гарантованих рухів необхідно встановити акумулятори 7 А г у відповідному контейнері для зовнішньої установки (наприклад, е виробі Came 119RIR156). Те ж саме стосується й блоків управління ZLJ24.*

7 *ZL180 - Знову підключіть замок, якщо він є. Контактний затиск RAL1 має бути затиском для підключення плати ZL180.*

8 *ZLJ24 - Елементи для кріплення акумуляторів у відповідному зовнішньому контейнері та провід для підключення (НЕ ВХОДЯТЬ В КОМПЛЕКТ ПОСТАВКИ) повинні підбиратися монтувальником в залежності від потреб установки.*

Технічні характеристики

Тип	LB180
Споживання струму в режимі очікування (мА)	160
Напруга зарядки 24 В (В)	27
Струм для зарядки: макс. (мА)	150

Декларація CE - Came Cancelli Automatici S.p.A. заявляє,що даний прилад відповідає основним вимогам та іншим положенням, визначеним у Директиві 2006/95/CE. *Код для запиту копії, яка відповідає оригіналу: DDC L Z003.*
Утилізація - Перед початком утилізації рекомендується завжди перевіряти норми відповідного законодавства, які діють в місцевості монтажу виробу. Пакувальні компоненти (картон, пластмаса тощо) вважаються твердими відходами, які можна легко утилізувати шляхом їх роздільного збирання для повторної переробки. Інші компоненти (електронні плати, елементи живлення дистанційного управління тощо) можуть містити забруднюючі речовини. Такі компоненти необхідно демонтувати та передати компаніям, які мають ліцензію на їх збирання та утилізацію. **НЕ ЗАБРУДНЮЙТЕ НАВКОЛИШНЄ СЕРЕДОВИЩЕ!**
Всі дані та інформація, які містяться в цій інструкції, можуть бути змінені в будь-який момент без попереднього повідомлення.

319U24 - ver. **3.0** - 01/2013